## 概述

TCS4066H是一款性能优异的单节锂离子电池恒流/恒压线性充电器。TCS4066H采用ESOP8、DFN2*2-8L、DFN3*3-8L封装配合较少的外围原件使其非常适用于便携式产品，并且适合给USB电源以及适配器电源供电。

基于特殊的内部MOSFET架构以及防倒充电路，TCS4066H不需要外接检测电阻和隔离二极管。当外部环境温度过高或者在大功率应用时，热反馈可以调节充电电流以降低芯片温度。充电电压固定在4.2V，而充电电流则可以通过一个电阻器进行外部设置。当充电电流在达到最终浮充电压之后降至设定值的2/10，芯片将终止充电循环。

当输入电压断开时，TCS4066H进入睡眠状态，电池漏电流将降到1μA以下。TCS4066H可以被设置于停机模式，此时芯片静态电流降至35μA。

TCS4066H还包括其他特性：电池温度监测，欠压锁定，自动再充电和两个状态引脚以显示充电和充电终止。

## 特性

- 可编程充电电流1000mA
- 输入集成固定7.1V过压保护功能
- 无需外接MOSFET，检测电阻以及隔离二极管
- 用于单节锂电池、采用ESOP8封装的完整线性充电器
- 恒定电流/恒定电压操作，并具有可在无过热危险的情况下实现充电速率最大化的热调节功能
- 充电截止精度：4.2V-1% ~ 4.2V+2%
- 用于电池电量检测的充电电流监控器输出
- 自动再充电
- 充电状态双输出、无电池和故障状态显示
- 2/10充电终止
- 停机模式下的静态电流为35μA
- 2.9V涓流充电
- 电池温度监测
- 软启动限制浪涌电流
- BAT输入防反接保护
- 可0V激活

## 应用范围

- 移动电话、PDA
- MP3、MP4播放器
- 充电器
- 数码相机
- 电子词典
- 蓝牙、GPS导航仪
- 便携式设备

TCS4066H采用ESOP8、DFN2*2-8L和DFN3*3-8L三种封装

## 典型应用

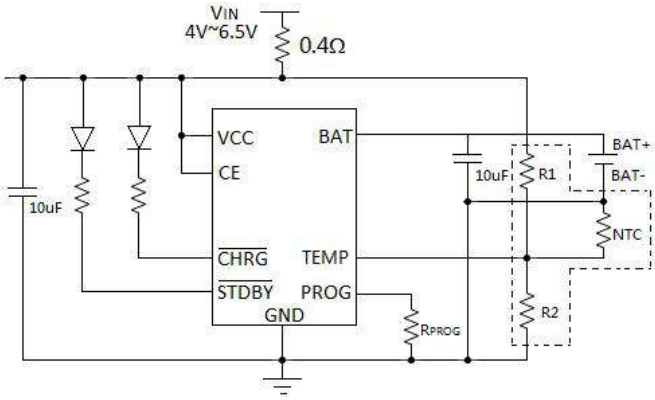


*其中，虚线框出R1/R2/NTC电阻部份为电池温度监测，可选。也可TEMP脚直接接地，不监测电池温度。